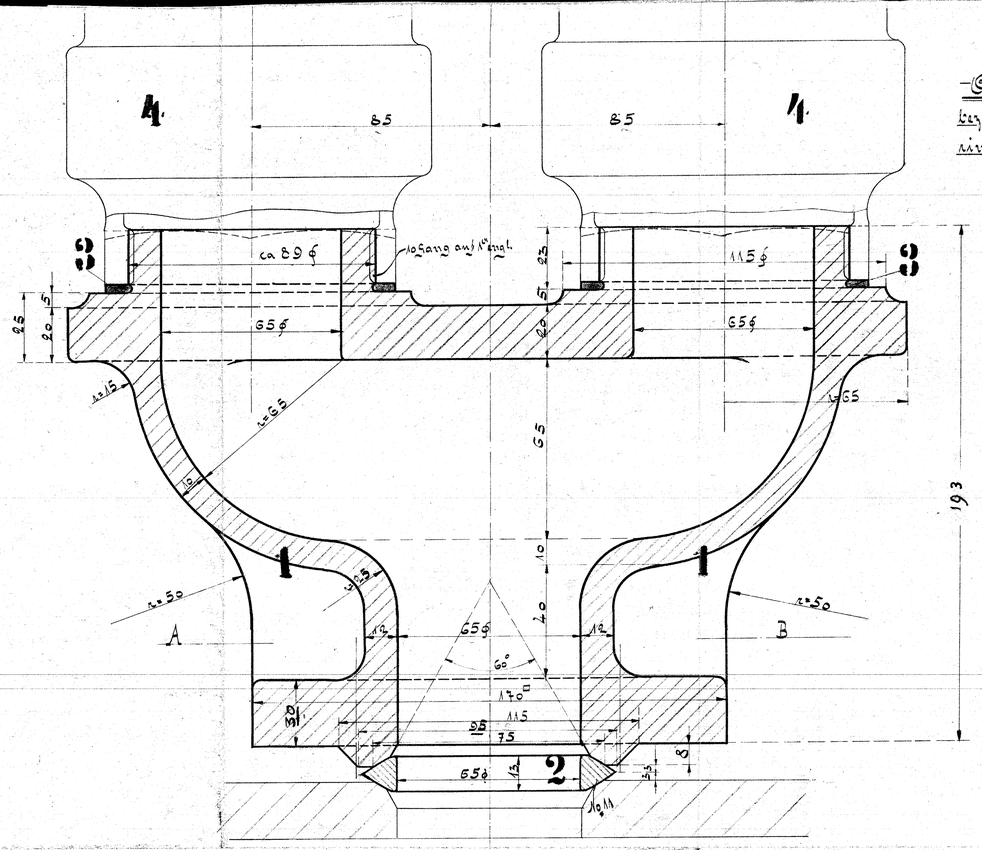

Achtung! Die Gewinde sind nach den fertig von Auswärts bezogenen Coaleventile zu schneiden; die Stärke der Kupferdichtungsringe ist beim Montieren zu bestimmen.

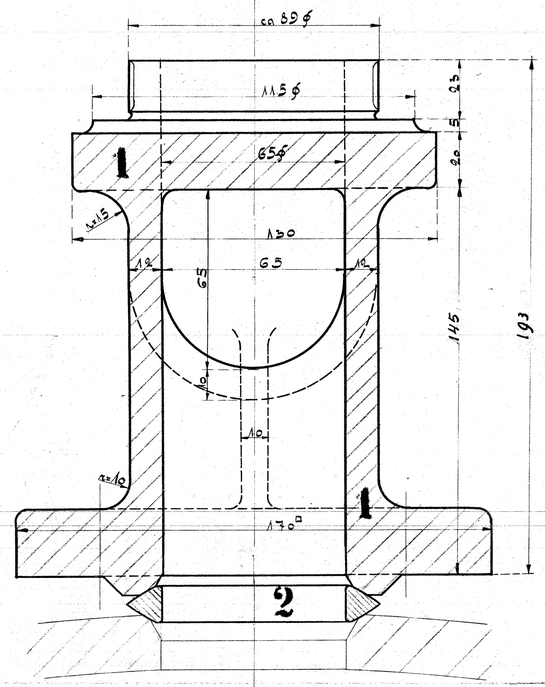

Ausführung für eine Lokomotive.					Materialbest. für 1 Lok.	
Stück Zahl	Benennung	No	Material	Bemerkg.	Zeich. Pos	Dimensionen u. Modellzeichen
1	Untersatz	1	Rotguß			
1	Linse No 11	2	do.			
2	Dichtungsringe	3	Kupfer			
2	Sicherheitsventile	4				Fertig von Auswärts bezogen

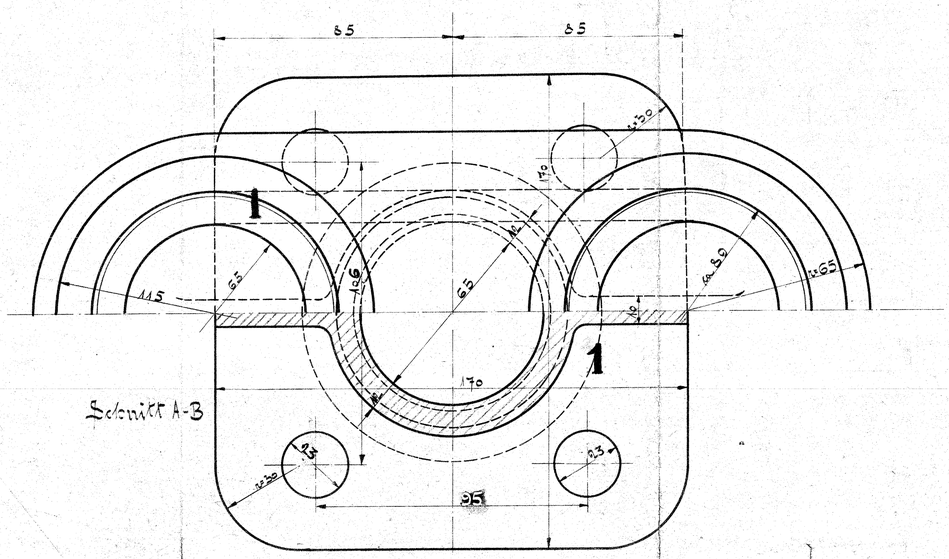

Schnitt A-B

1[illegible] HEISSDAMPF-TENDERLOKOMOTIVE
FÜR DIE SÜDFÜNEN'SCHE EISENBAHN.
FABRIK No [illegible] BETRIEBS No [illegible]
HENSCHEL & SOHN, CASSEL 1910.

Untersatz für Sicherheitsventil

36

B63